Typ	a	e	k	z
KR 35.1 S	145	165	245	212
KR 35.5 S	215	235	315	282
KR 35.7 S	235	255	335	302

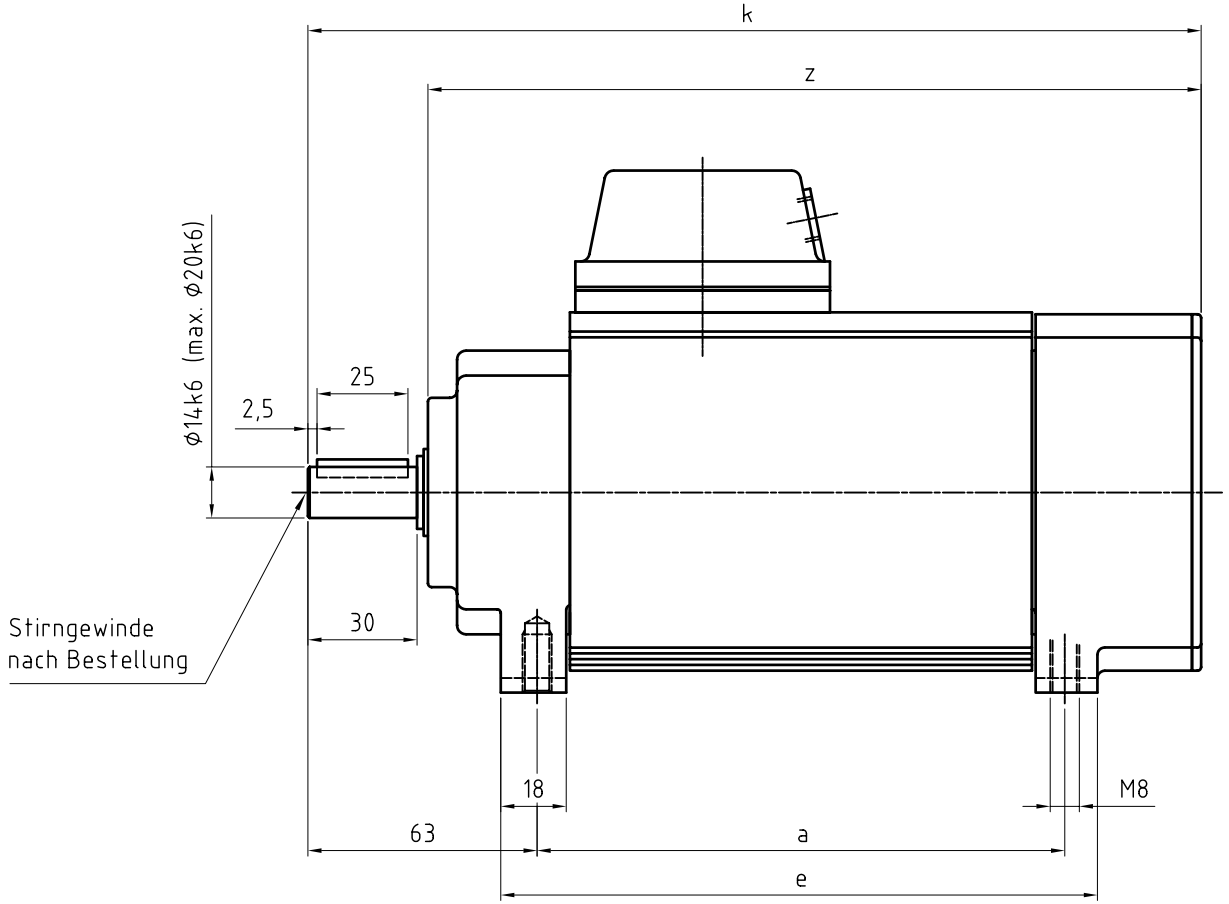

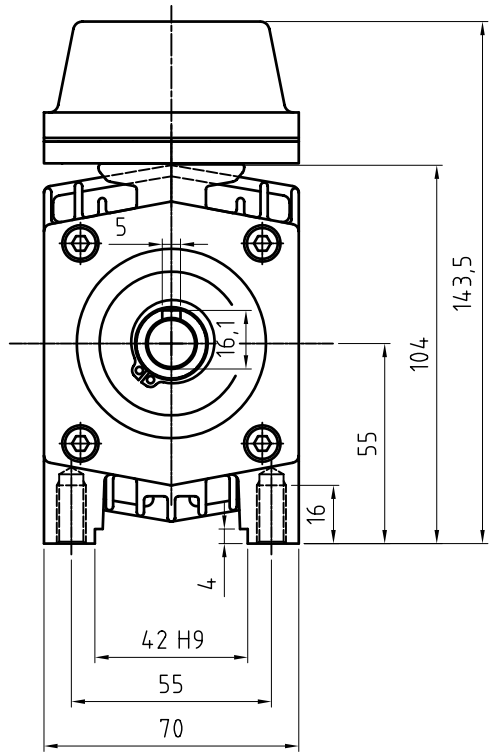

Abmaße wie MS 3746

	Datum	Name
Bearb.	06.05.11	Fogl
Gepr.		
Maßstab 1:1.5		

Flachmotor
KR 35 S

perske
Walter Perske GmbH Friedrich-Ebert-Str. 80-84 68167 Mannheim

Stückliste
00 03 007/113

MS 4490

Blatt 1/1

Dateiname MS 4490 (KR 35 S).dwg