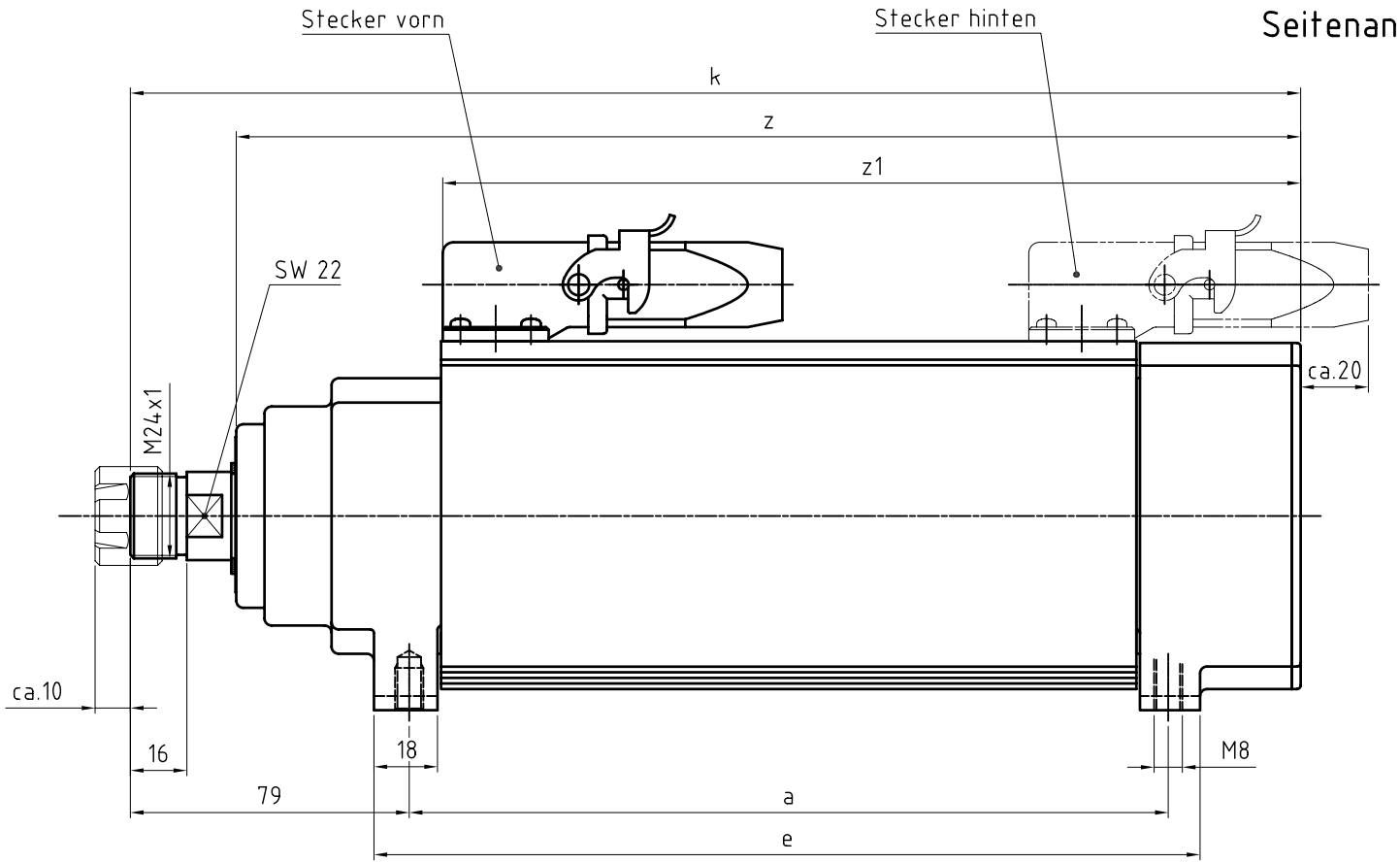


Seitenansicht ohne Spannzange und Spannmutter dargestellt

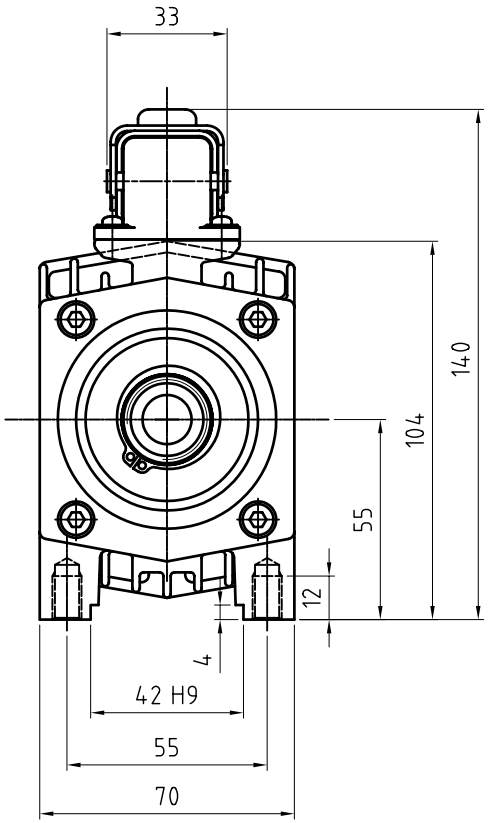


**Rego-Fix Spannzange ER20**
**und Spannmutter ER20M**
**Spannbereich 1...13**

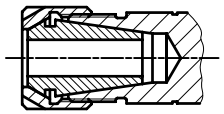

| Typ | a | e | k | z | z1 |
|---|---|---|---|---|---|
| KRS 35.1 D | 145 | 165 | 261 | 231 | 173 |
| KRS 35.3 D | 175 | 195 | 291 | 261 | 203 |
| KRS 35.5 D | 215 | 235 | 331 | 301 | 243 |
| KRS 35.7 D | 235 | 255 | 351 | 321 | 263 |
| KRS 35.9 D | 275 | 295 | 391 | 361 | 303 |

| Zust. | Änderungen | Datum | Name |
|---|---|---|---|
| D | 4-Loch Steckeranbaugehäuse | 15.06.10 | Fogl |
| C | Gehäuse geändert / Zwischenplatte entfällt | 27.01.06 | Fogl |
| B | KRS 35.7 D und KRS 35.9 D zugefügt | 23.04.04 | Fogl |
| A | Zeichnung mit alter Nummer in CAD übernommen | 30.05.01 | Schäffer |

| | Datum | Name |
|---|---|---|
| Bearb. | 18.07.1997 | Fr. |
| Gepr. | | |
| Maßstab 1:1.5 | | |

# Flachmotor
KRS 35 D

perske
Walter Perske GmbH Friedrich-Ebert-Str. 80-84 68167 Mannheim

Stückliste
00 03 009/3 00 03 009/4
00 03 009/3-1

**MS 3870**

Blatt 1/1

Dateiname D:\Perske CAD\Zeichnungen\Maßblatt\MS 3870 (KRS 35 D).dwg